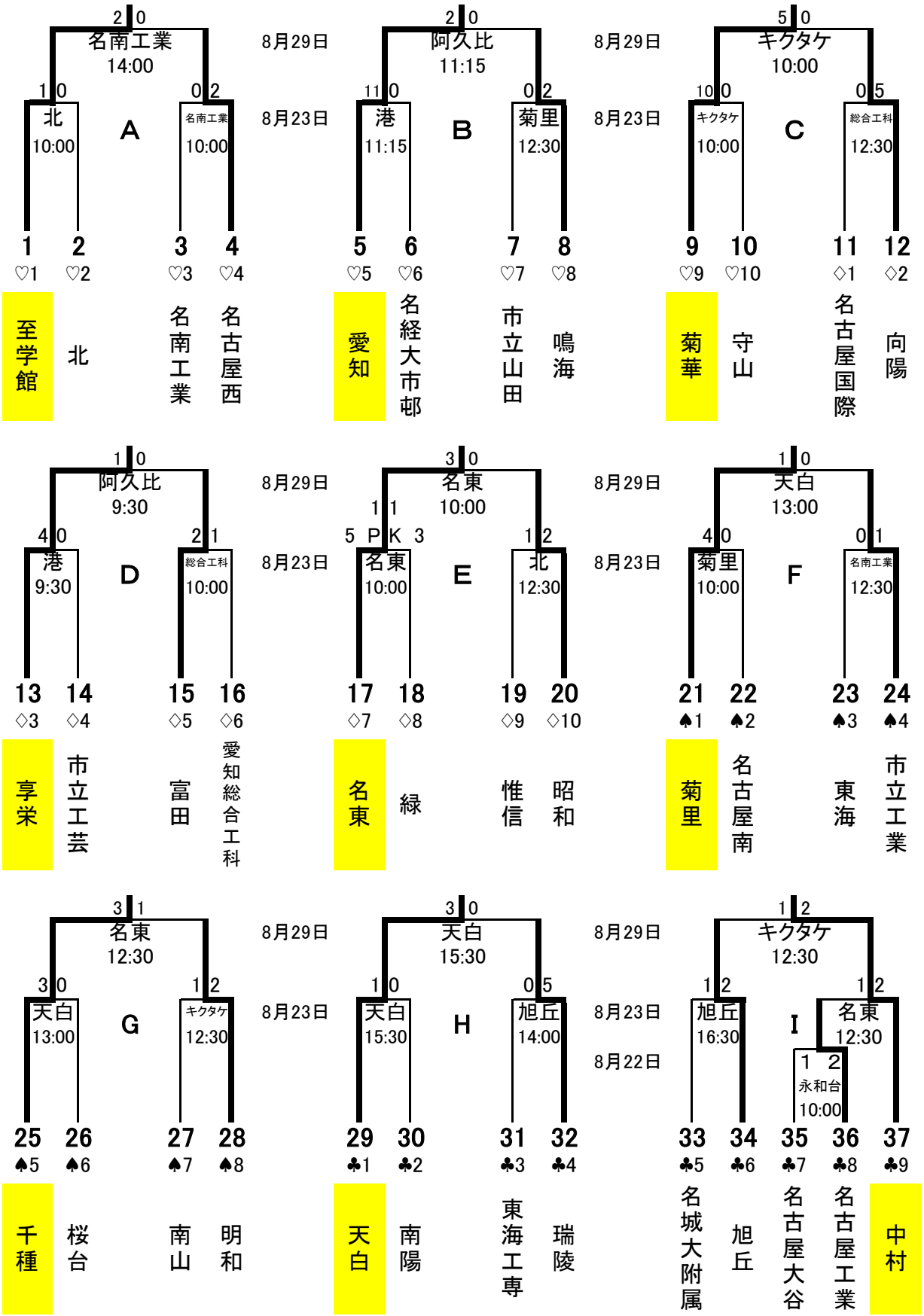第99回全国高校サッカー選手権大会愛知県大会名古屋地区予選 トーナメント表